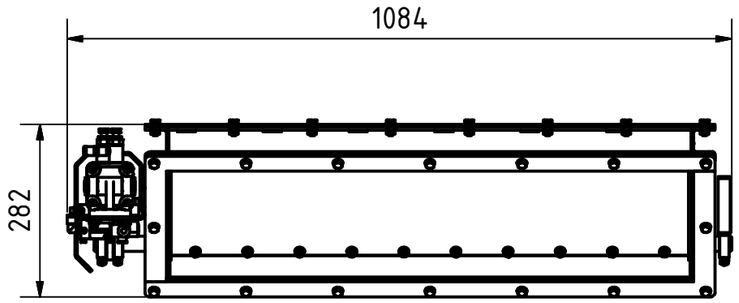

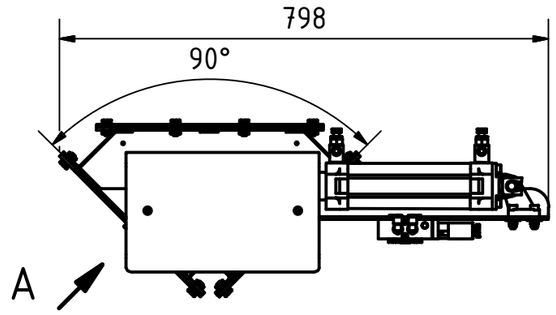

Outlet
A (1 : 10)

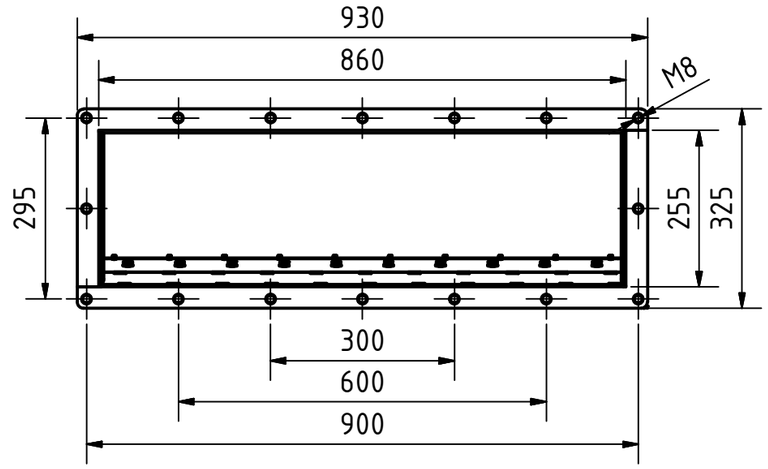

Inlet

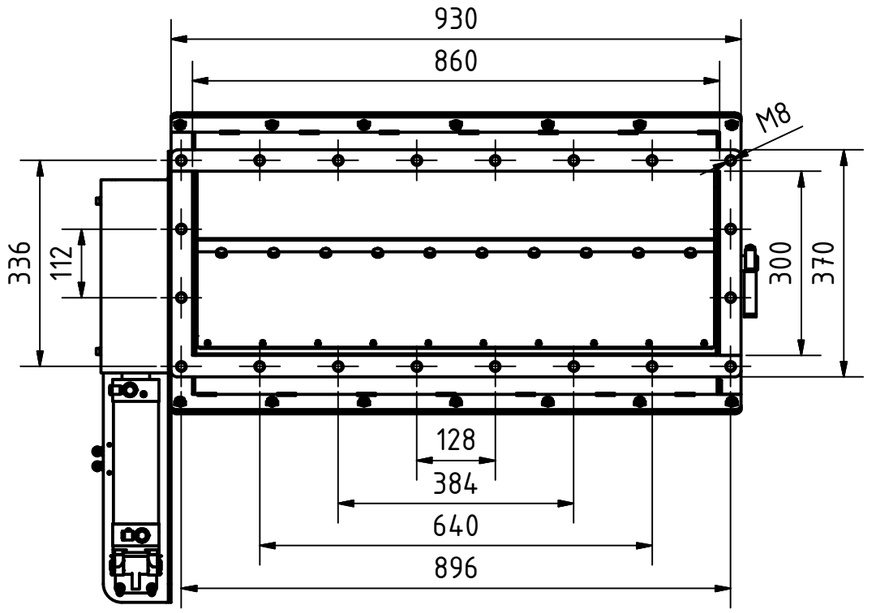

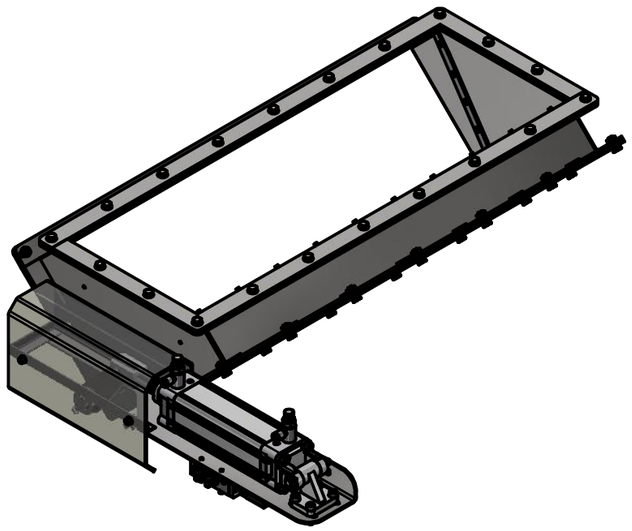

Specifications	
Size	1084 x 798 x 282
Inlet	860 x 300
Outlet	860 x 255
Operating pressure	6 bar
Weight	58 kg

Streckel & Schrader KG
Hinschenfelder Str. 35
22041 Hamburg Germany
Tel.:040 693 7077 Fax:040 693 53 10
www.streckelschrader.de
kontakt@streckelschrader.de

Werkstoff:
Edelstahl

	DATUM	Name
Gezeichnet	08.10.2014	Bartelmann
Kontrolliert		
Norm		

Status | Änderungen | DATUM | Name

Maßstab: 1 : 10

Halbzeug:
Gewicht: 58,323 kg

Benennung:
Two-way-valve
Type 860

Zeichnungs-Nr.:
013-00601a

1

A3