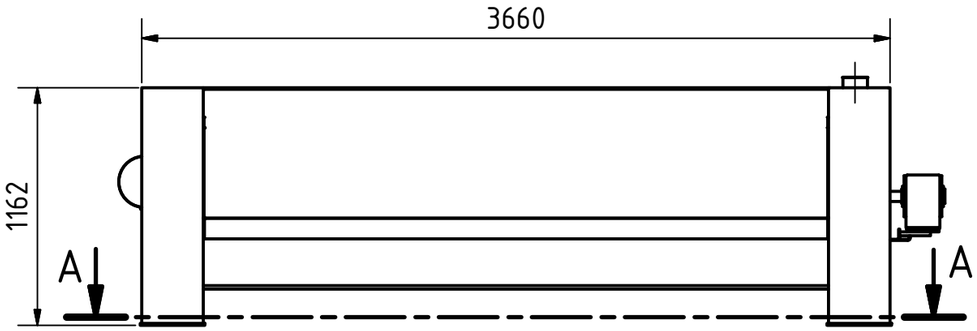

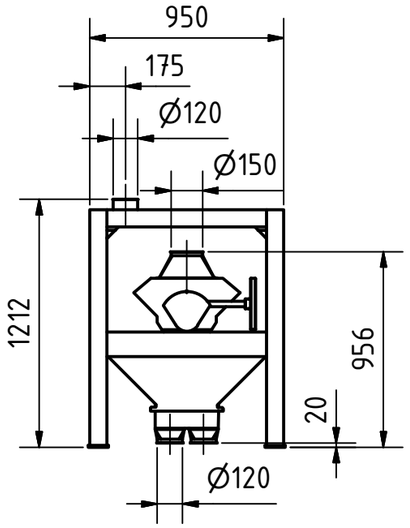

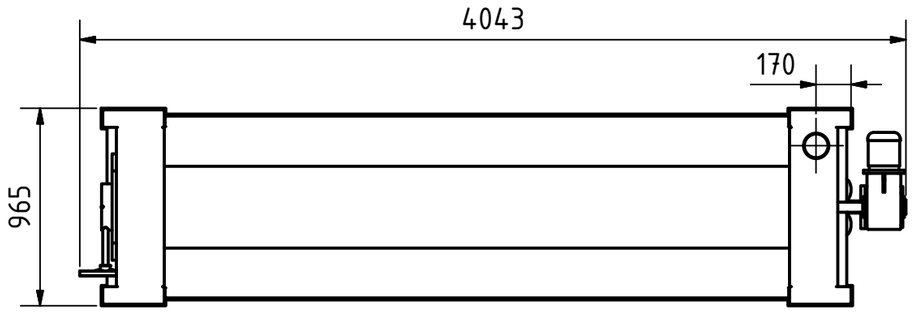

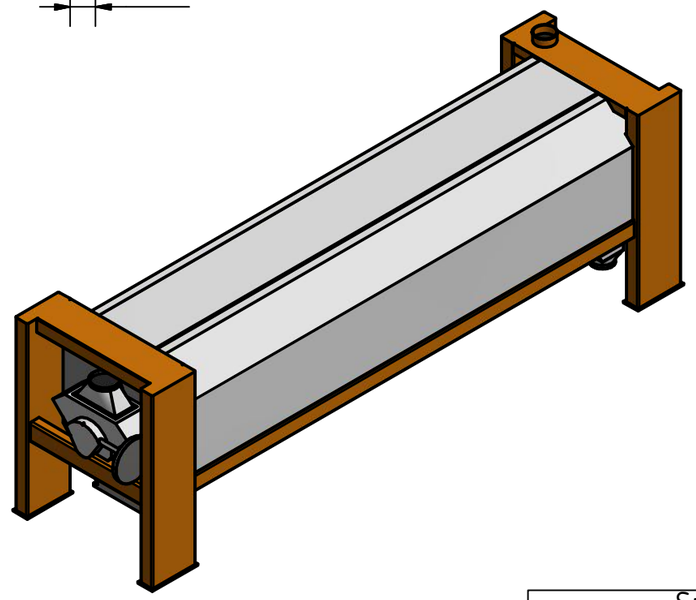

A-A (1 : 30)

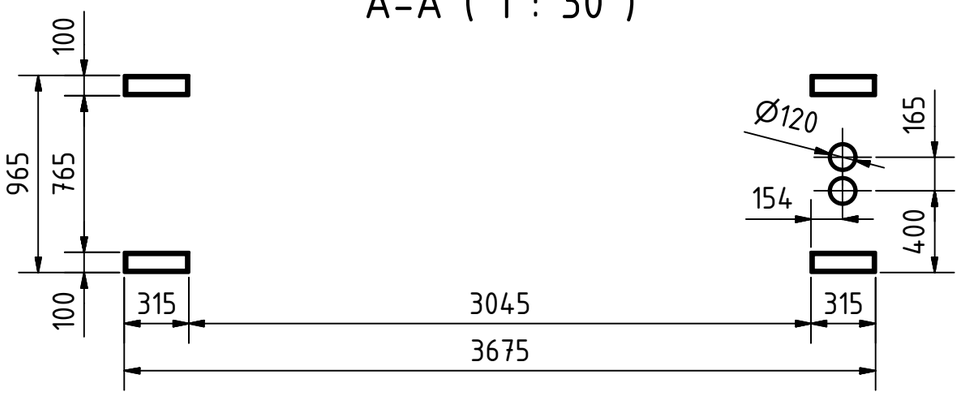

Specifications	
Size	4043 x 965 x 1212
Inlet	Ø150
Outlet	2x Ø120
Aspiration	Ø120
Motor	2,2 kW
Weight	1380 kg

Streckel & Schrader GmbH & Co. KG
Hinschenfelder Str. 35
22041 Hamburg Germany
Tel.: 040 2880 340 10

Werkstoff:
Allgemein

	DATUM	Name
Gezeichnet	20.03.2013	Bartelmann
Kontrolliert		
Norm		

Maßstab: 1 : 30

Halbzeug:
Gewicht: -

Benennung:
Indent cylinder
Type ETA 730

Zeichnungs-Nr.:
013-00027

1
A3

Status	Änderungen	DATUM	Name