Specifications	
Size	6982 x 1715 x 3470
Inlet	1280 x 250
Outlet	1280 x 305
Aspiration	Ø750
Motor	2x 0,55 kW
Warm Air V.	453 x 361 / 15 kW
Cold Air V.	2x Ø300 / 1x 7,5 kW
Heat Exchanger Inlet	2x EN 1092-1/11/B1/DN40x2,9/PN40
Heat Exchanger Outlet	1x EN 1092-1/11/B1/DN32x2,6/PN40
Weight	2866 kg

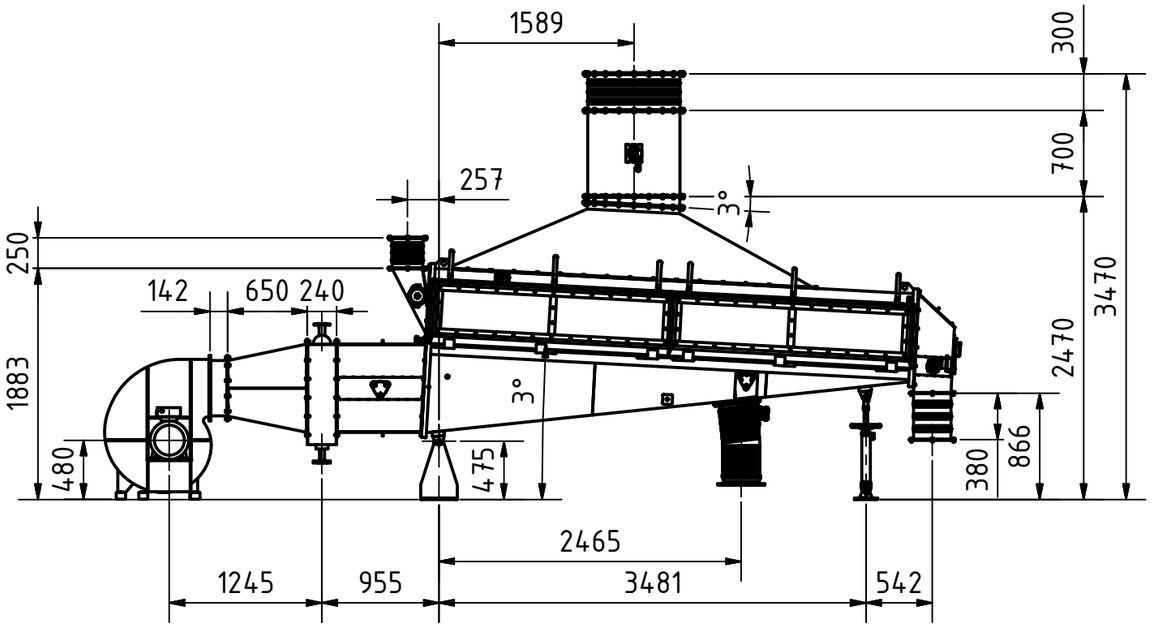

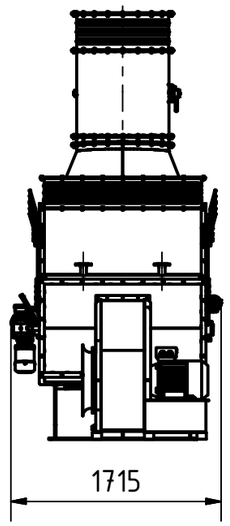

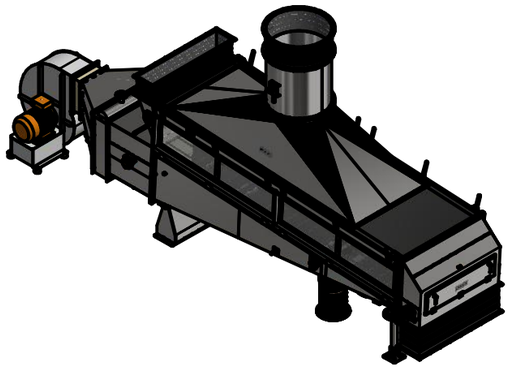

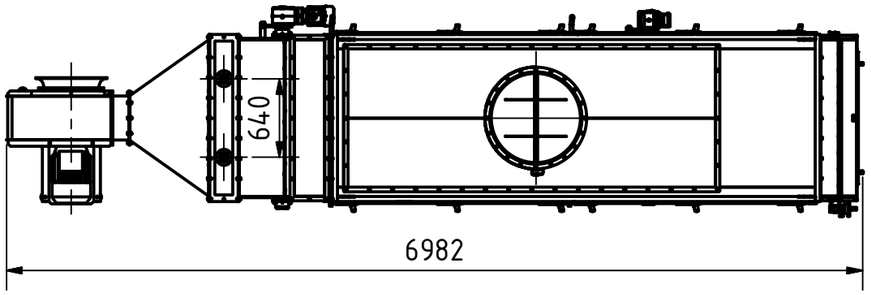

Inlet
(1 : 20)

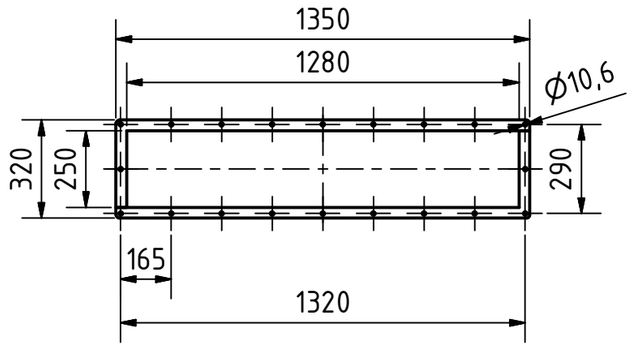

Outlet
(1 : 20)

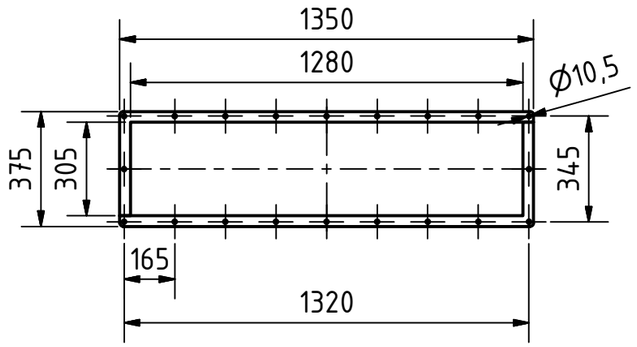

Aspiration
(1 : 20)

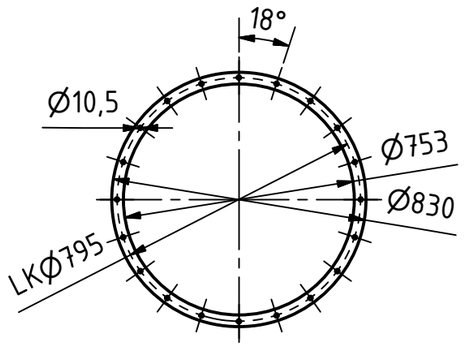

Cold Air
(1 : 20)

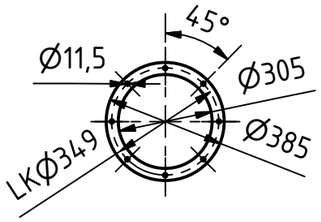

Streckel & Schrader GmbH & Co. KG
Hinschenfelder Str. 35
22041 Hamburg Germany
Tel.: 040 2880 340 10

Werkstoff:
Edelstahl

Maßstab: 1 : 50

Halbzeug:
Gewicht: 2866,199 kg

	DATUM	Name
Gezeichnet	02.05.2019	Bartelmann
Kontrolliert		
Norm		

Benennung:
Fluid bed drier type
WST 500 DF with cold air

Zeichnungs-Nr.:
013-00778a

1

A3

Status	Änderungen	DATUM	Name