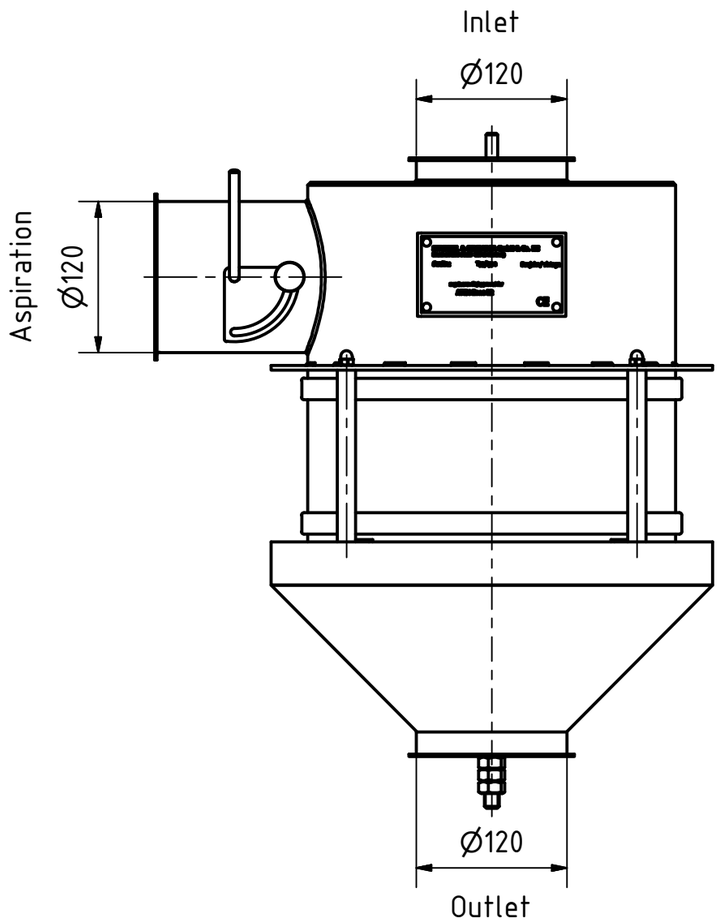

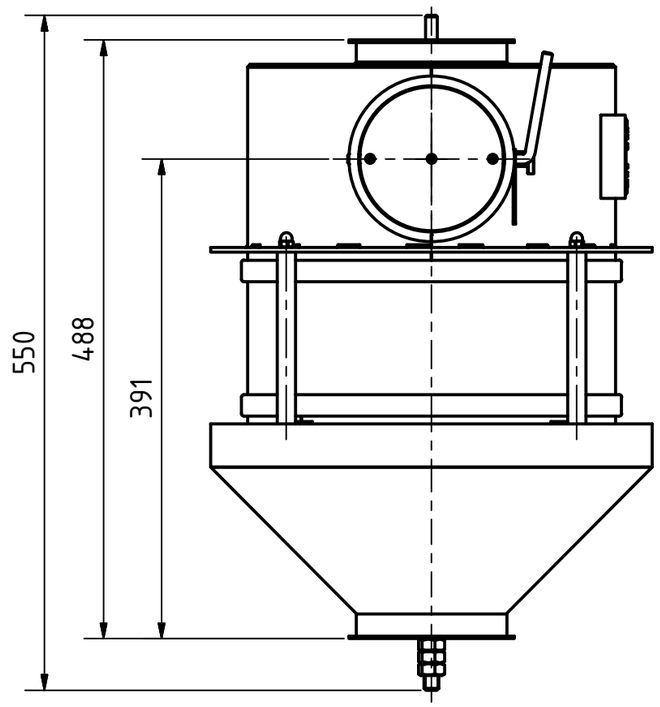

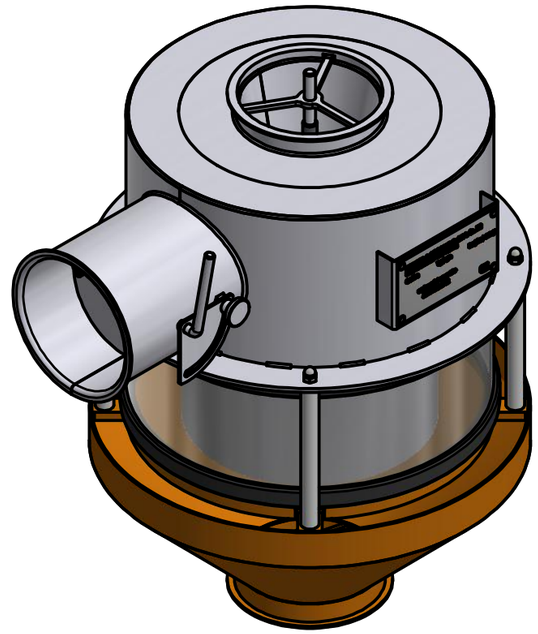

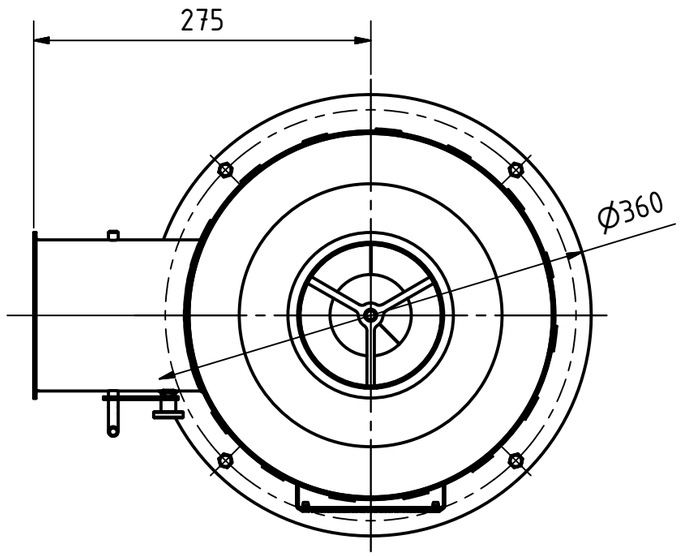

Specifications	
Size	Ø360 x 550
Inlet	DN 120
Outlet	DN 120
Aspiration	DN 120
Weight	16 kg

Streckel & Schrader GmbH & Co. KG
Hinschenfelder Str. 35
22041 Hamburg Germany
Tel.: 040 2880 340 10

Werkstoff:

Maßstab: 1 : 5

Halbzeug:
Gewicht: –

	DATUM	Name
Gezeichnet	24.04.2012	Bartelmann
Kontrolliert		
Norm		

Benennung:
Counter current coarse sifter
Type FWS 300

Zeichnungs-Nr.: 013-00017a

1

A3

Status	Änderungen	DATUM	Name