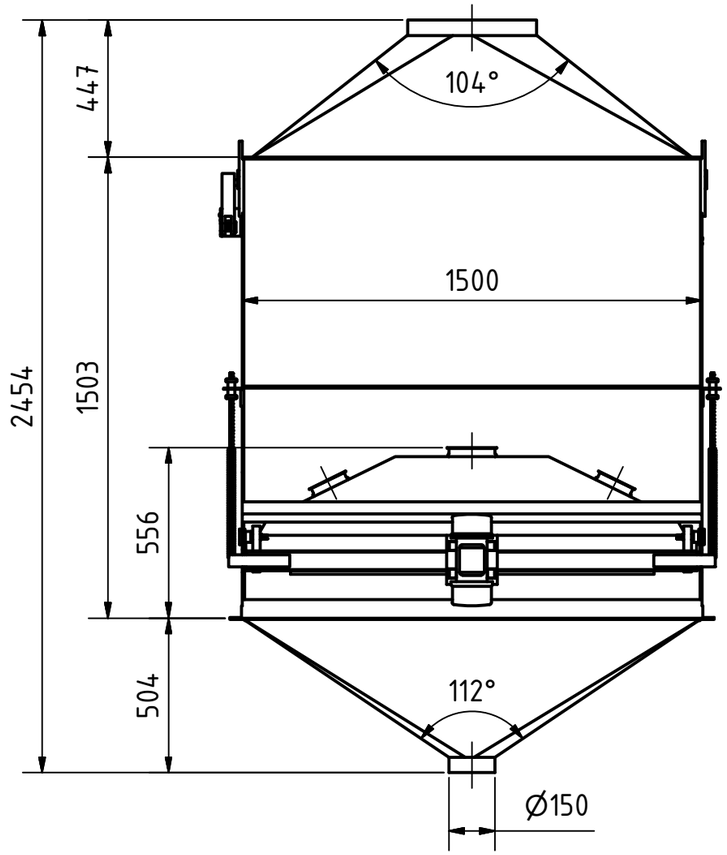

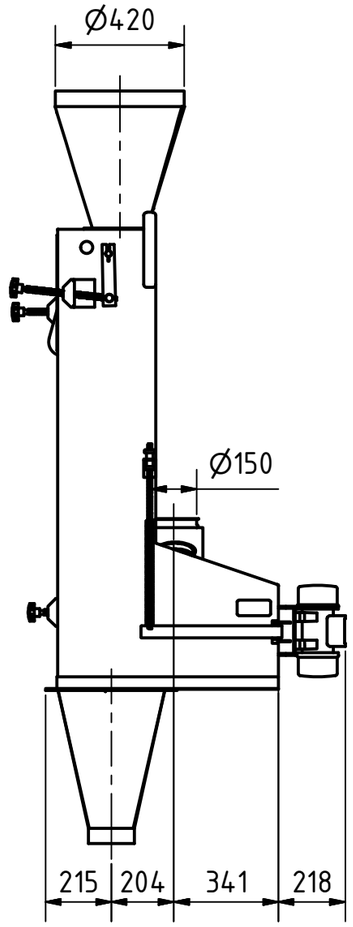

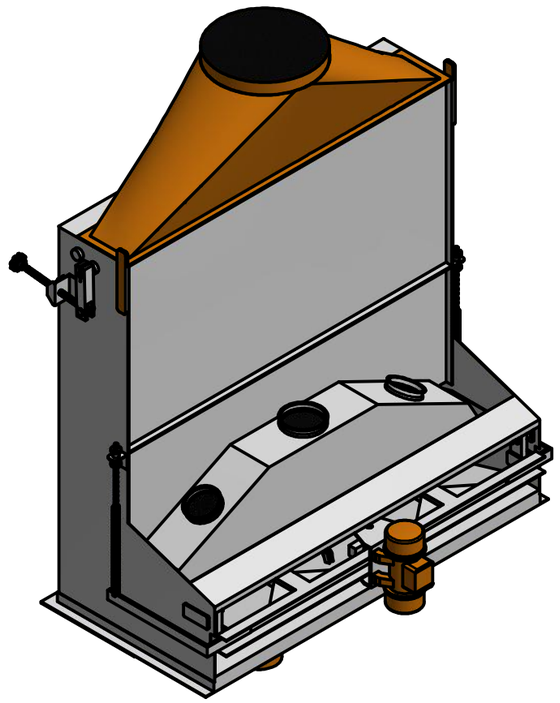

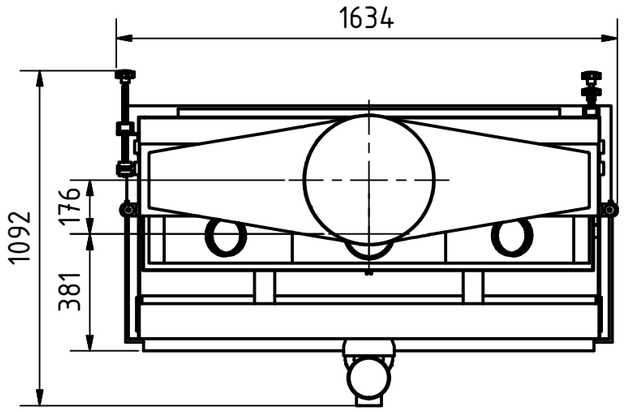

Specifications	
Size	1634 x 1092 x 2454
Inlet	Ø150
Outlet	Ø150
Aspiration	Ø400
Motor	0,17 kW
Weight	306 kg

Streckel & Schrader GmbH & Co. KG
Hinschenfelder Str. 35
22041 Hamburg Germany
Tel.: 040 2880 340 10

Werkstoff:
Allgemein

Maßstab: 1 : 20

Halbzeug:
Gewicht: -

	DATUM	Name
Gezeichnet	10.04.2013	Engel
Kontrolliert		
Norm		

Benennung:
Airleg separator
Type STS 1500-S

Zeichnungs-Nr.:
013-00105

1
A3

Status	Änderungen	DATUM	Name