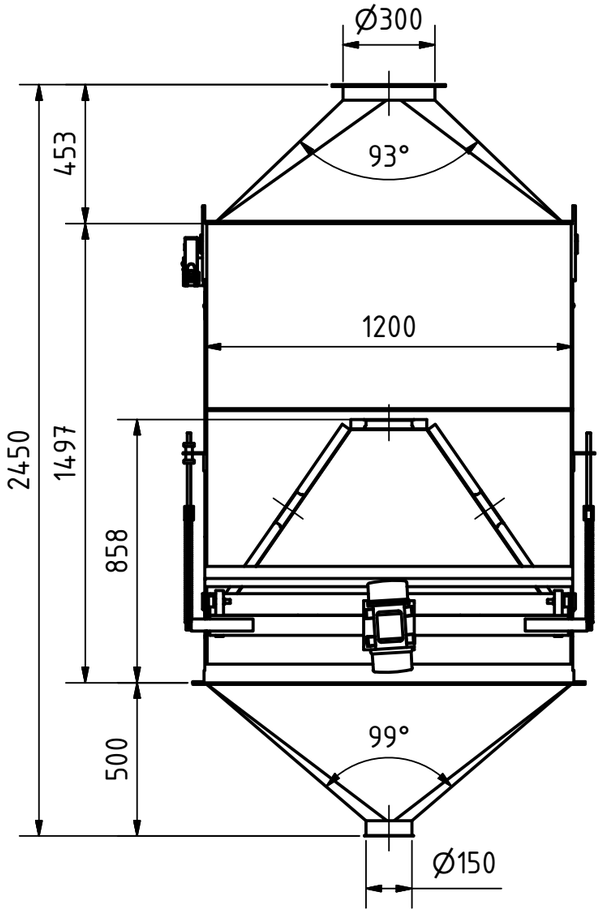

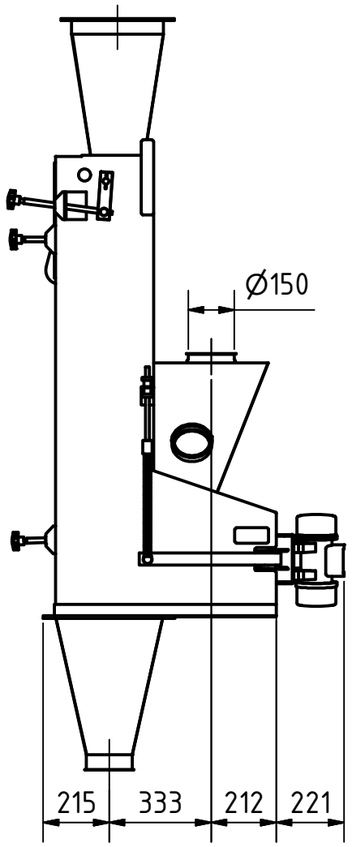

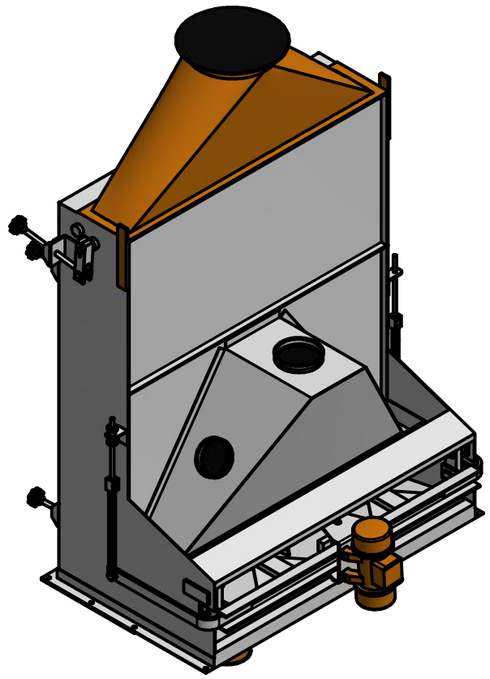

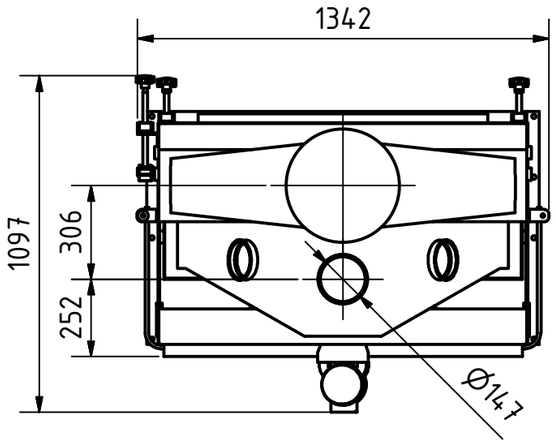

Specifications	
Size	1342 x 1097 x 2450
Inlet	Ø150
Outlet	Ø150
Aspiration	Ø300
Motor	0,17 kW
Weight	254 kg

Streckel & Schrader KG
Hinschenfelder Str. 35
22041 Hamburg Germany
Tel.:040 693 7077 Fax:040 693 53 10
www.streckelschrader.de
kontakt@streckelschrader.de

Werkstoff:
Standard

Maßstab: 1 : 20

Halbzeug:
Gewicht: –

	DATUM	Name
Gezeichnet	07.12.2015	Bartelmann
Kontrolliert		
Norm		

Benennung:

Airleg separator
Type STS 1200-HE

Zeichnungs-Nr.:
013-00520

1

A3

Status	Änderungen	DATUM	Name