Technische Daten	
Größe	6010 x 1503 x 3296
Einlauf	1025 x 250
Auslauf	1025 x 305
Aspiration	Ø504
Motor	2x 0,55 kW
Warmluft V.	7,5 kW
Kaltluft V.	2x 2,2 kW
Wärmetauscher Eintritt	EN 1092-1/11/B1/DN50x2,9/PN40
Wärmetauscher Austritt	EN 1092-1/11/B1/DN32x2,6/PN40
Gewicht	1748 kg

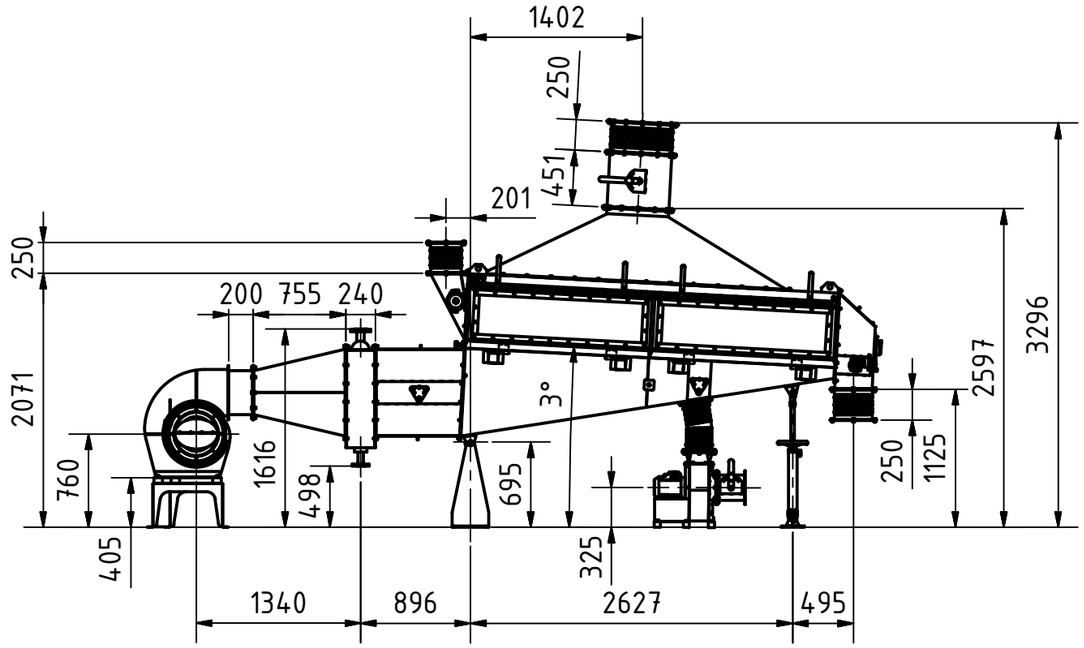

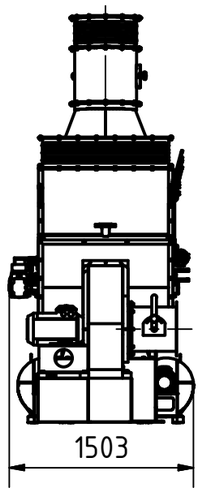

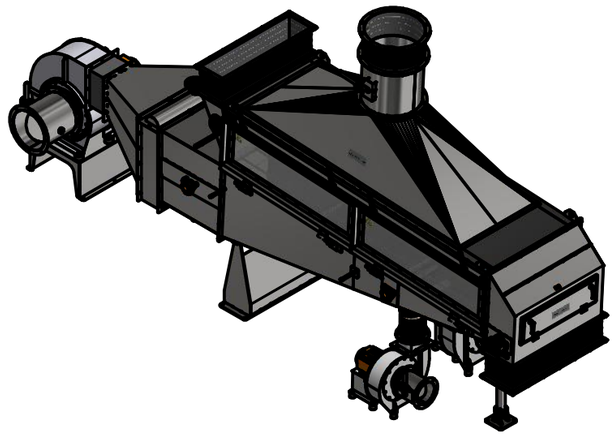

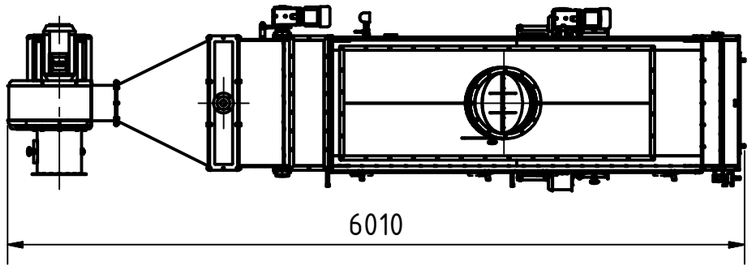

Einlauf
(1 : 20)

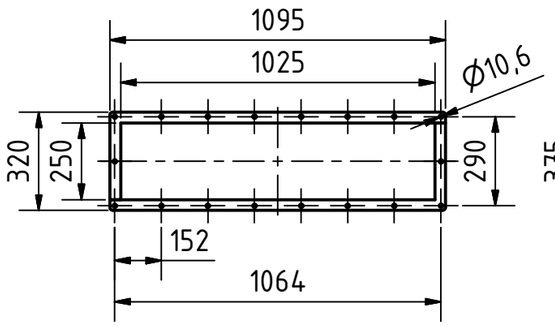

Auslauf
(1 : 20)

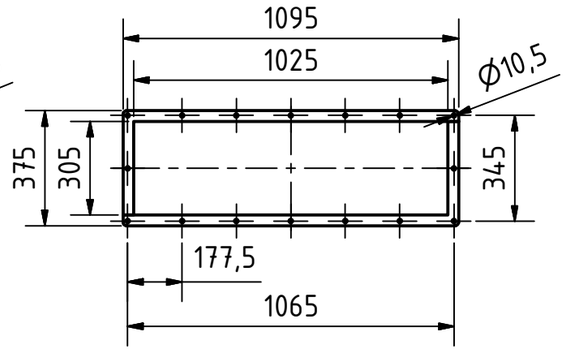

Warmluft
(1 : 20)

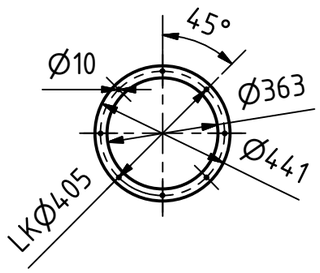

Aspiration
(1 : 20)

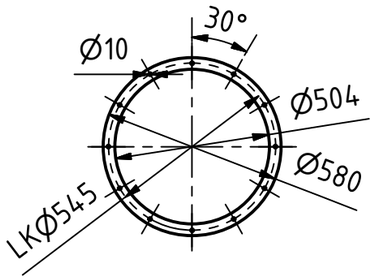

Kaltluft
(1 : 20)

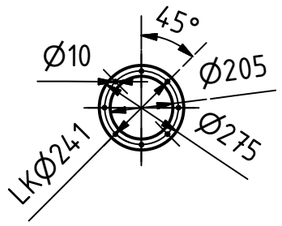

Streckel & Schrader KG
Hinschenfelder Str. 35
22041 Hamburg Germany
Tel.:040 693 7077 Fax:040 693 53 10
www.streckelschrader.de
kontakt@streckelschrader.de

Werkstoff: Edelstahl

	DATUM	Name
Gezeichnet	26.11.2012	Bartelmann
Kontrolliert		
Norm		

Status	Änderungen	DATUM	Name

Maßstab: 1 : 50

Halbzeug:
Gewicht: 1748,218 kg

Benennung:
Wirbelschichttrockner Typ
WST 300 V2 mit Kaltluft

Zeichnungs-Nr.:
013-00643a

1

A3