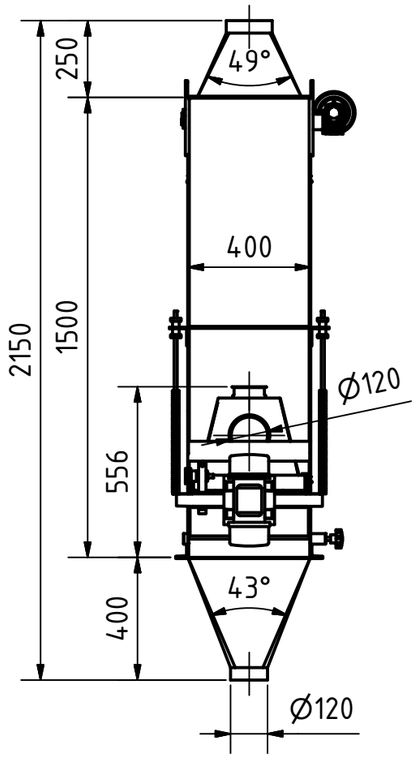

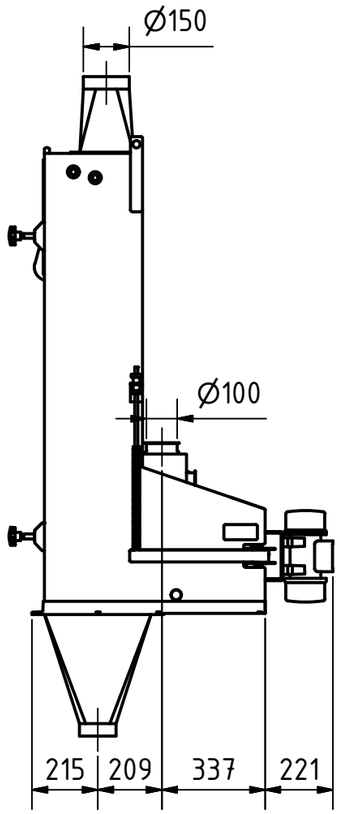

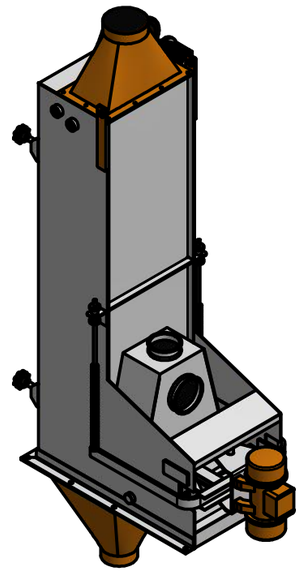

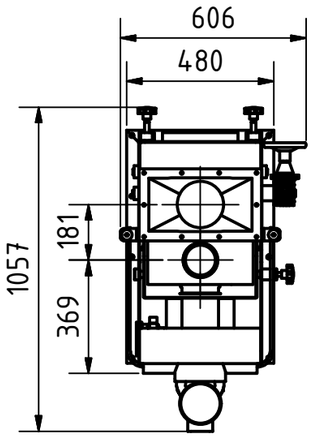

Technische Daten	
Größe	606 x 1057 x 2150
Einlauf	Ø100 / Ø120
Auslauf	Ø120
Aspiration	Ø150
Motor	0,17 kW
Gewicht	97 kg

Streckel & Schrader GmbH & Co. KG
Hinschenfelder Str. 35
22041 Hamburg Germany
Tel.: 040 2880 340 10

Werkstoff:
Standard

Maßstab: 1 : 20

Halbzeug:
Gewicht: -

	DATUM	Name
Gezeichnet	09.12.2019	Bartelmann
Kontrolliert		
Norm		

Benennung:
Steigsichter
Typ STS 400-S

Zeichnungs-Nr.:
013-00076

1

A3

Status	Änderungen	DATUM	Name