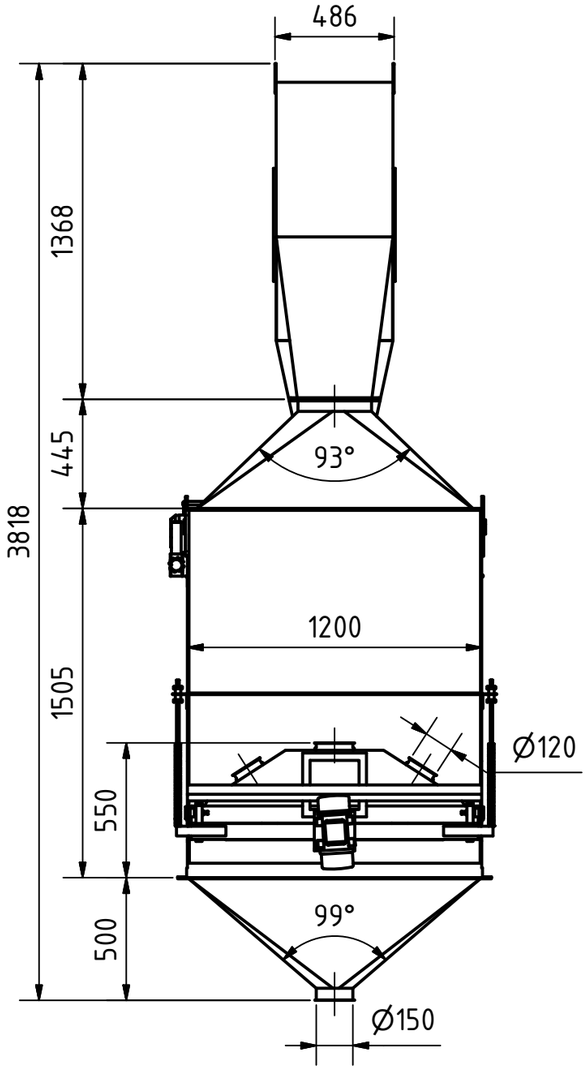

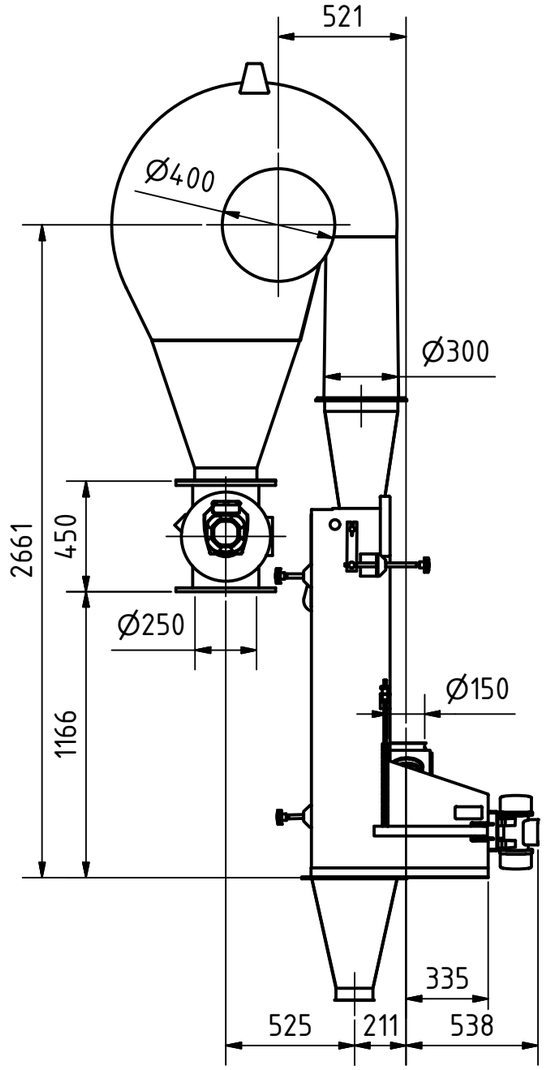

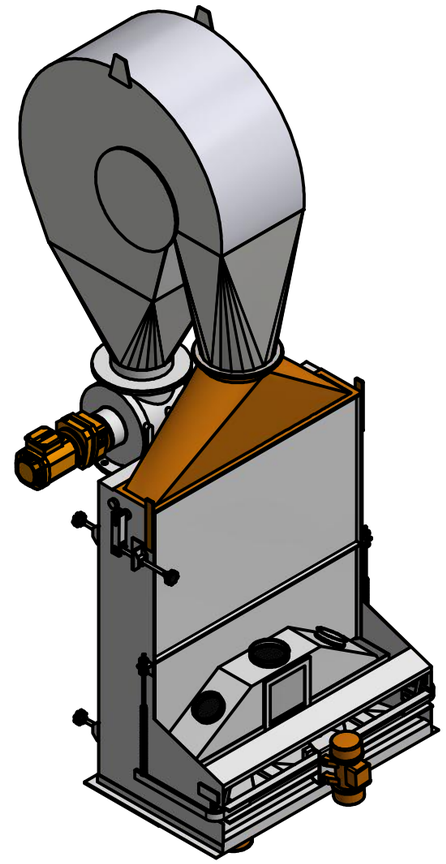

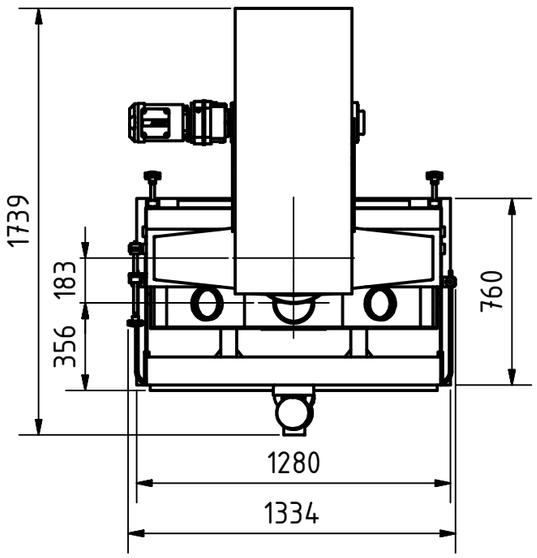

Technische Daten	
Größe	1331 x 1739 x 3818
Einlauf	Ø150 / 2x Ø120
Auslauf	Ø150 / Ø250
Aspiration	Ø400
Motor	0,17 / 0,75 kW
Gewicht	522 kg

Streckel & Schrader KG
Hinschenfelder Str. 35
22041 Hamburg Germany
Tel.:040 693 7077 Fax:040 693 53 10
www.streckelschrader.de
kontakt@streckelschrader.de

Werkstoff:

Maßstab: 1 : 25

Halbzeug:
Gewicht: -

	DATUM	Name
Gezeichnet	11.07.2013	Bartelmann
Kontrolliert		
Norm		

Benennung:

Steigsichter Typ STS 1200-S mit Vorabscheider 300/250 + MAL 250

Zeichnungs-Nr.: 019-00193

1

A3

Status	Änderungen	DATUM	Name