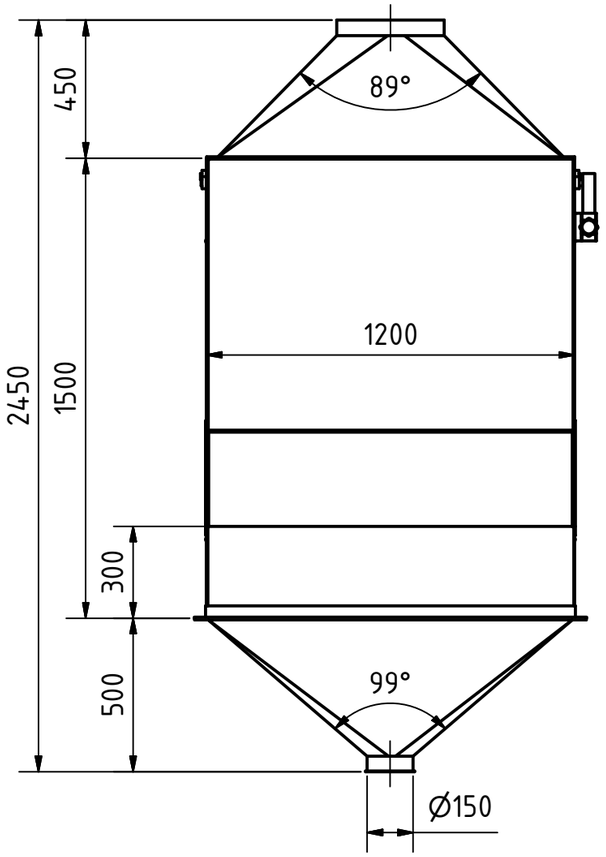

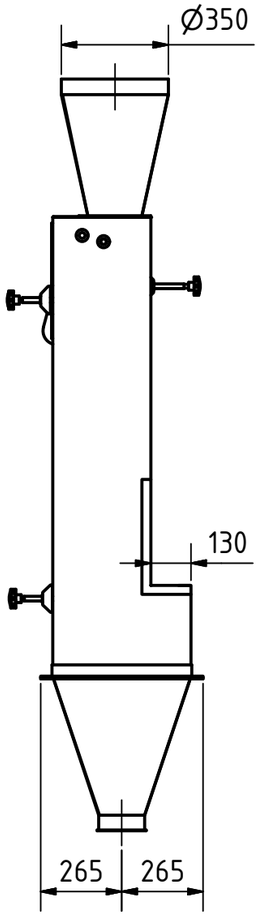

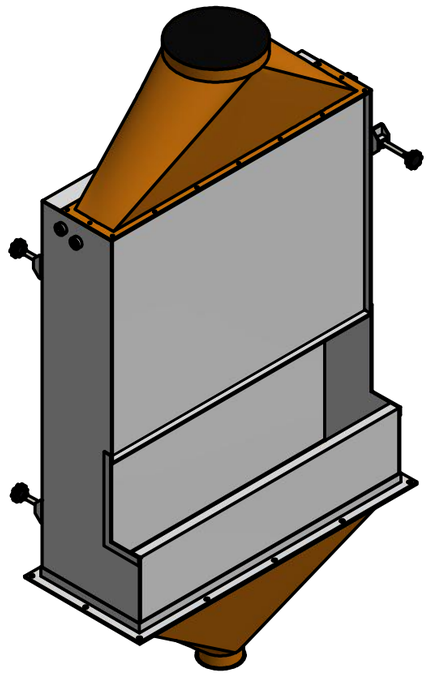

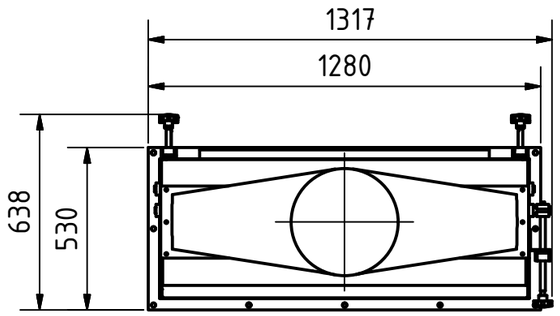

Technische Daten	
Größe	1317 x 638 x 2450
Einlauf	1200 x 130
Auslauf	Ø150
Aspiration	Ø350
Gewicht	156 kg

Streckel & Schrader GmbH & Co. KG
Hinschenfelder Str. 35
22041 Hamburg Germany
Tel.: 040 2880 340 10

Werkstoff:
Stahl, weich

Maßstab: 1 : 20

Halbzeug:
Gewicht: -

	DATUM	Name
Gezeichnet	11.12.2019	Bartelmann
Kontrolliert		
Norm		

Benennung:
Steigsichter
Typ STS 1200 ohne Antrieb

Zeichnungs-Nr.:
013-00256

1
A3

Status	Änderungen	DATUM	Name