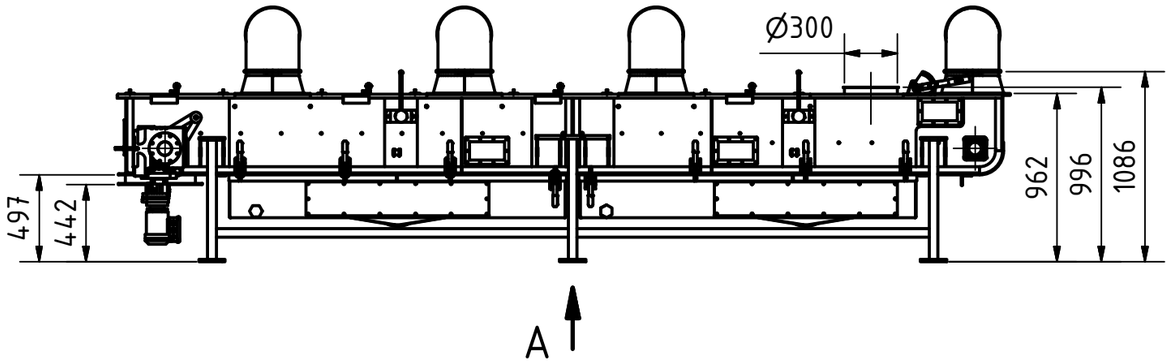

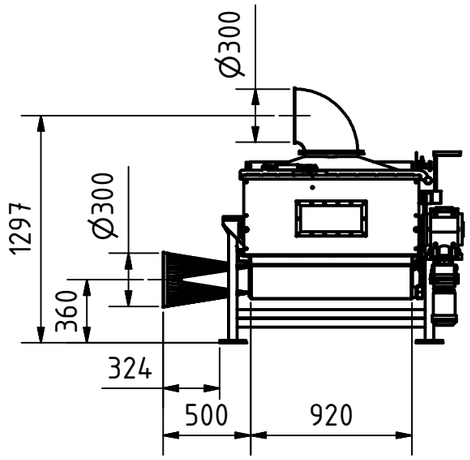

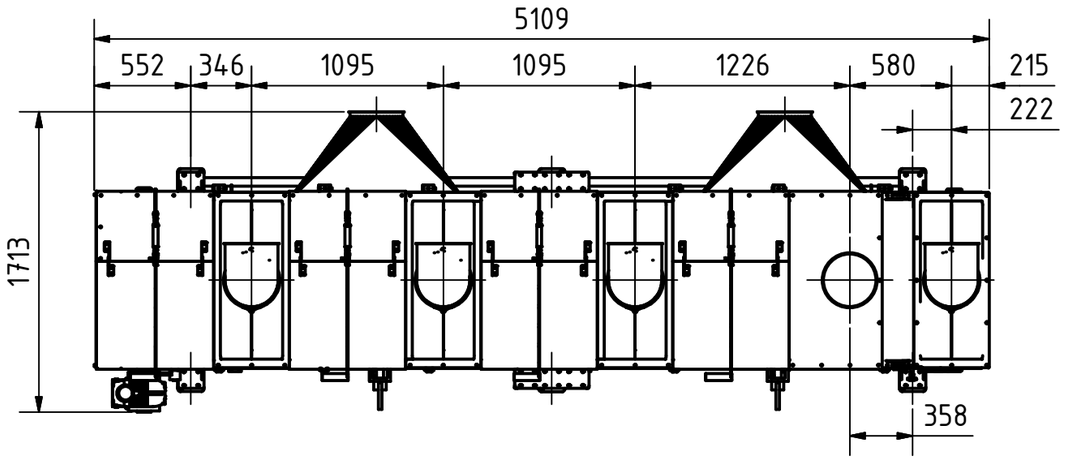

A (1 : 35)

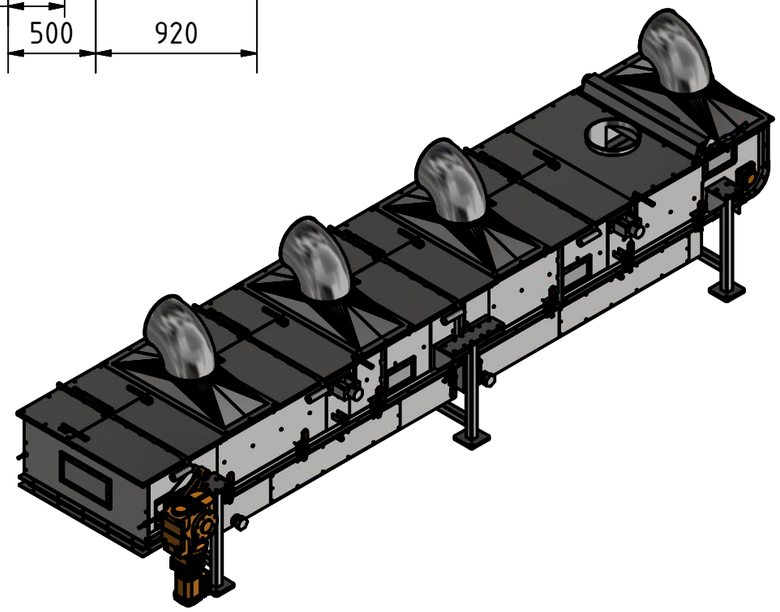

B (1 : 10)

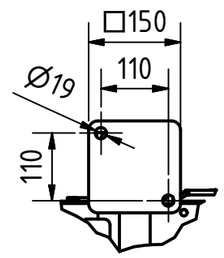

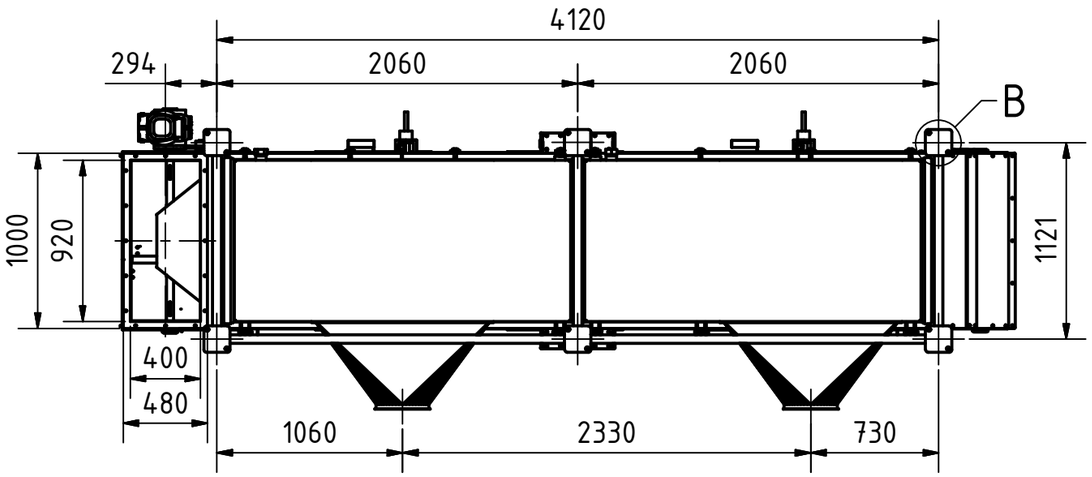

Technische Daten	
Größe	5109 x 1713 x 1086
Einlauf	Ø300
Auslauf	920 x 400
Aspiration	4x Ø300 / 2x Ø300
Motor	0,37 kW
Gewicht	1300 kg

Streckel & Schrader GmbH & Co. KG
Hinschenfelder Str. 35
22041 Hamburg Germany
Tel.: 040 2880 340 10

Werkstoff:
Edelstahl

	DATUM	Name
Gezeichnet	18.10.2019	Bartelmann
Kontrolliert		
Norm		

Status | Änderungen | DATUM | Name

Maßstab: 1 : 35

Halbzeug:
Gewicht: -

Benennung:
Kühlband 5 m
mit Belüftungsboden

Zeichnungs-Nr.:
019-00253a

1

A3