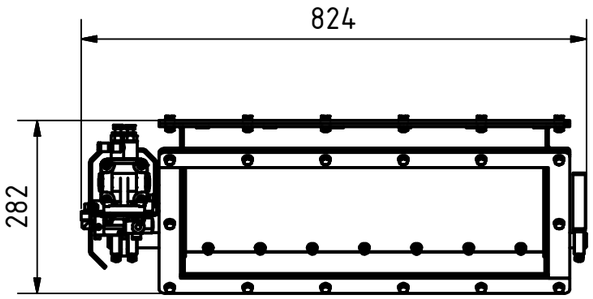

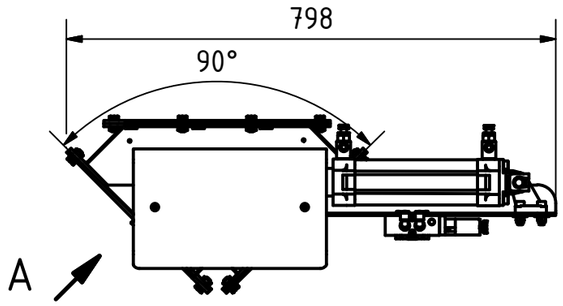

Auslauf
A (1 : 10)

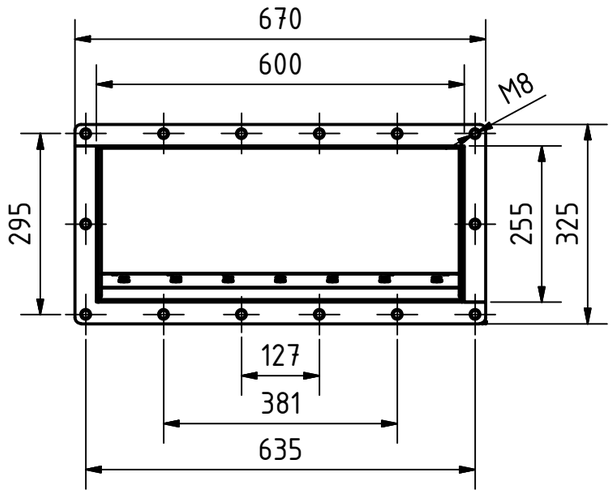

Einlauf

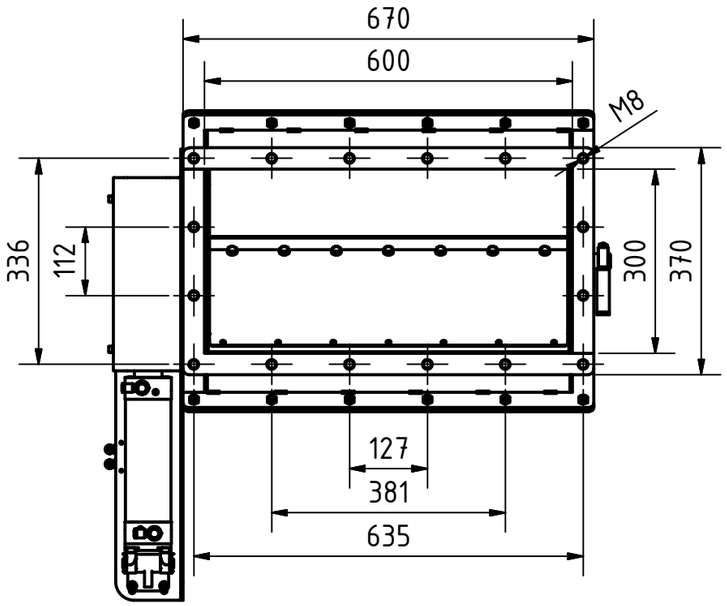

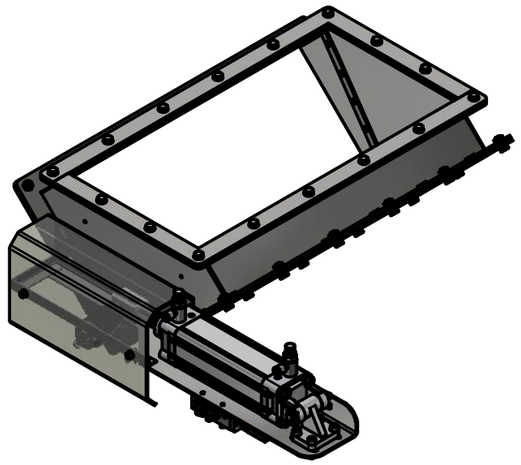

Technische Daten	
Größe	824 x 798 x 282
Einlauf	600 x 300
Auslauf	600 x 255
Betriebsdruck	6 bar
Gewicht	47,5 kg

Streckel & Schrader KG
Hinschenfelder Str. 35
22041 Hamburg Germany
Tel.:040 693 7077 Fax:040 693 53 10
www.streckelschrader.de
kontakt@streckelschrader.de

Werkstoff:
Edelstahl

	DATUM	Name
Gezeichnet	13.10.2014	Bartelmann
Kontrolliert		
Norm		

Maßstab: 1 : 10

Halbzeug:
Gewicht: 47,527 kg

Benennung:
Klappkasten
Typ 600

Zeichnungs-Nr.:
013-00602a

1

A3

Status	Änderungen	DATUM	Name