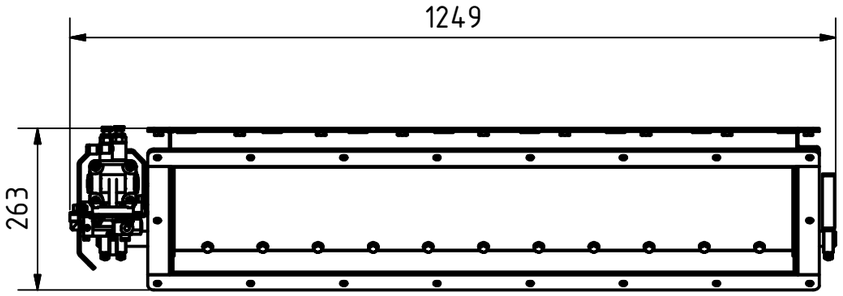

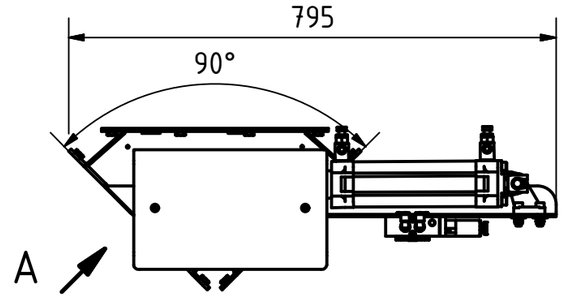

Auslauf
A (1 : 10)

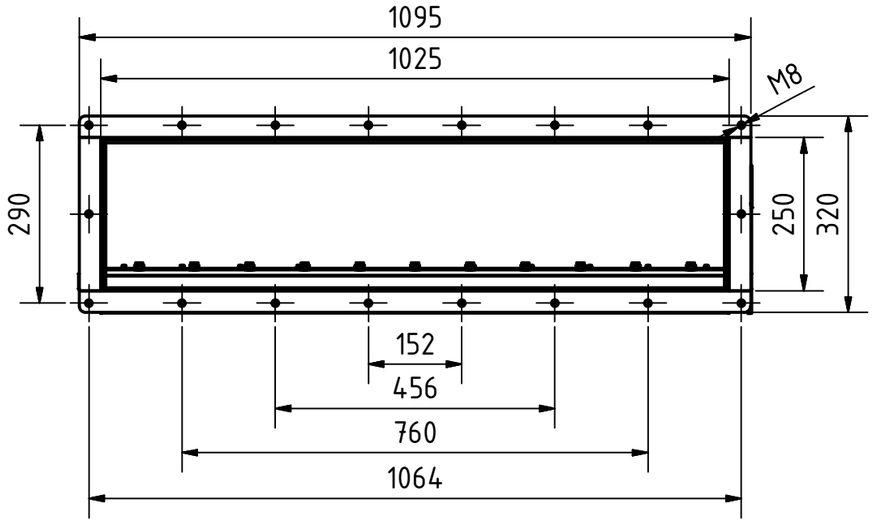

Einlauf

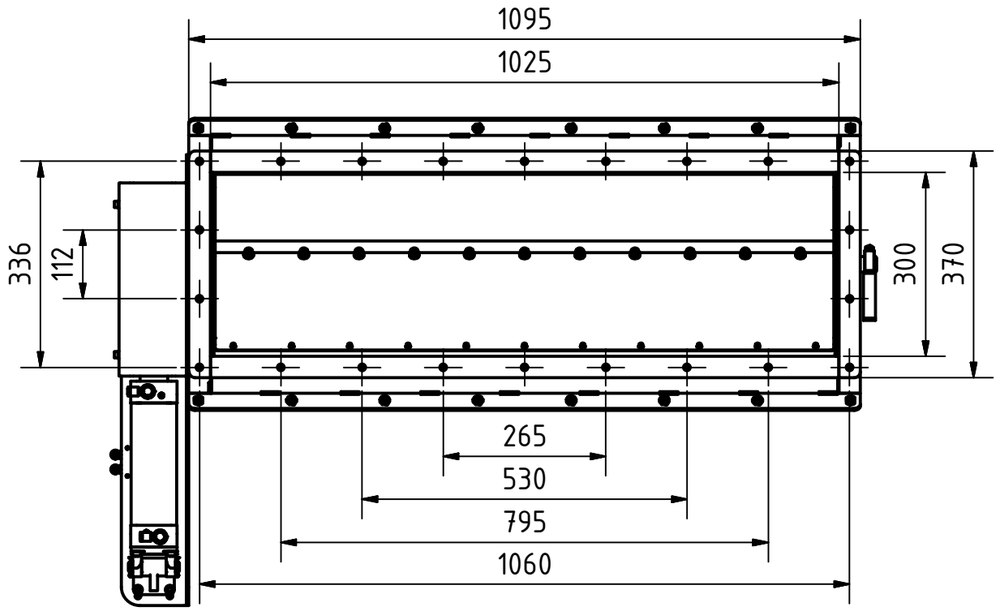

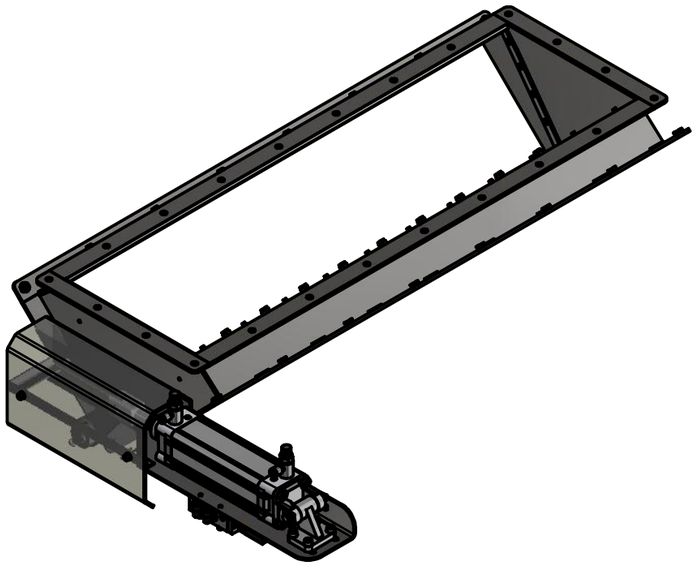

Technische Daten	
Größe	1249 x 795 x 263
Einlauf	1025 x 300
Auslauf	1025 x 250
Betriebsdruck	0,5-1 bar
Gewicht	52 kg

Streckel & Schrader GmbH & Co. KG
Hinschenfelder Str. 35
22041 Hamburg Germany
Tel.: 040 2880 340 10

Werkstoff:
Edelstahl

Maßstab: 1 : 10

Halbzeug:
Gewicht: 52,274 kg

	DATUM	Name
Gezeichnet	31.10.2016	Bartelmann
Kontrolliert		
Norm		

Benennung:
Klappkasten
Typ 1025

Zeichnungs-Nr.:
013-00702a

1

A3

Status	Änderungen	DATUM	Name