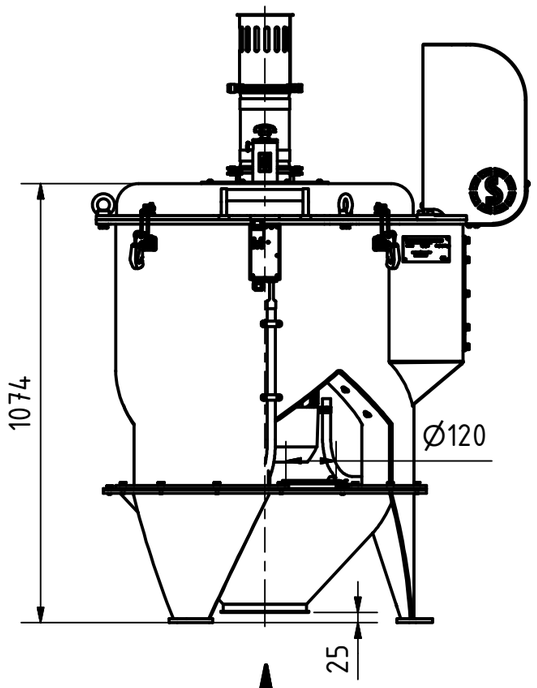

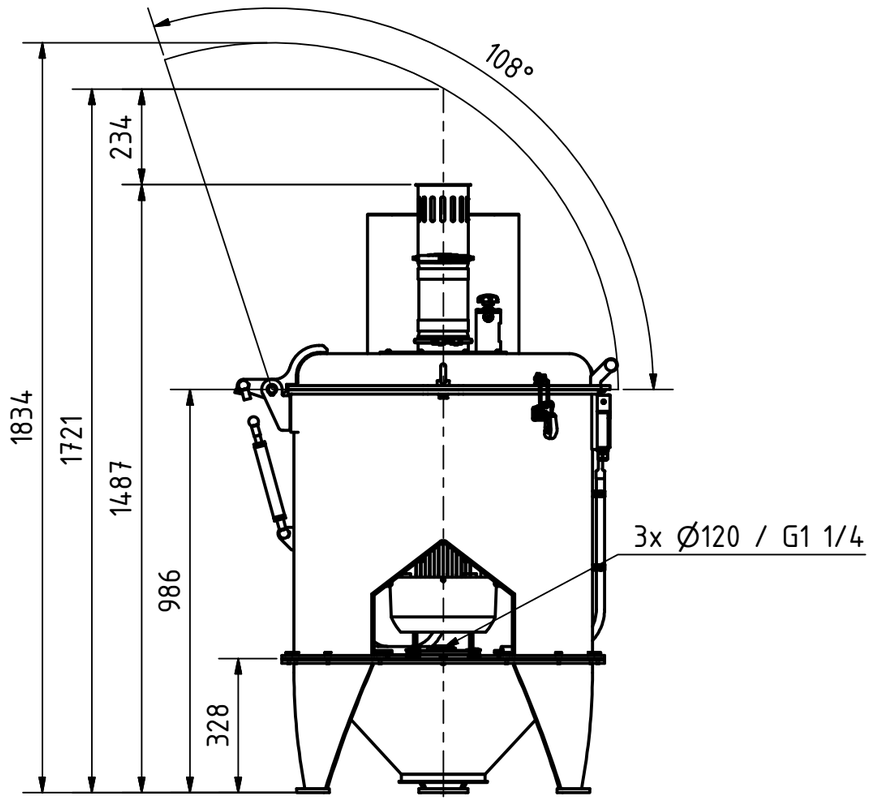

A (1 : 15)

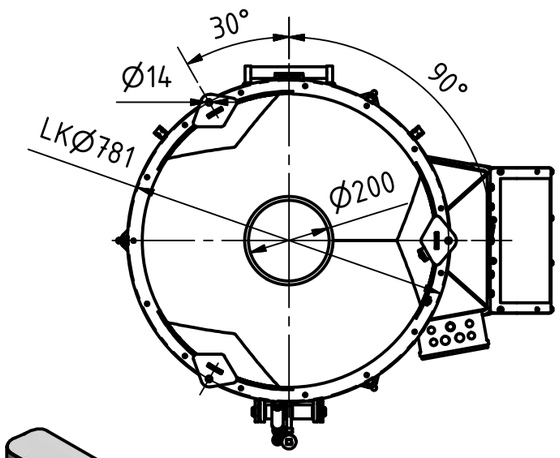

A

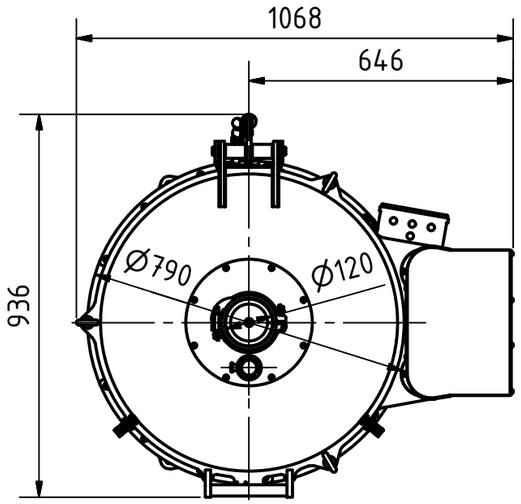

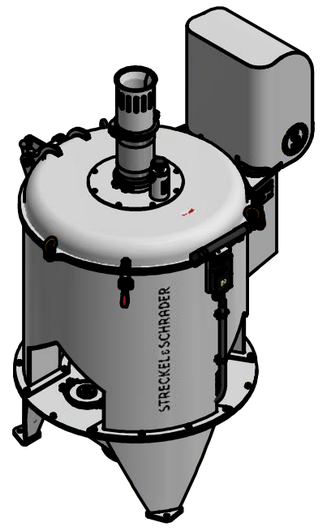

Technische Daten	
Größe	1068 x 936 x 1487
Einlauf	Ø120
Auslauf	Ø200
Aspiration	3x Ø120
Vollmelder	G1 1/4
Motor	0,18 / 5,5 kW
Gewicht	431 kg

Streckel & Schrader GmbH & Co. KG
Hinschenfelder Str. 35
22041 Hamburg Germany
Tel.: 040 2880 340 10

Werkstoff:
Stahl, weich

Maßstab: 1 : 15

Halbzeug:
Gewicht: -

	DATUM	Name
Gezeichnet	18.12.2017	Bartelmann
Kontrolliert		
Norm		

Benennung:
Fliehkraftschäler
Typ FKS GG1

Zeichnungs-Nr.:
013-00735a

1
A3

Status	Änderungen	DATUM	Name