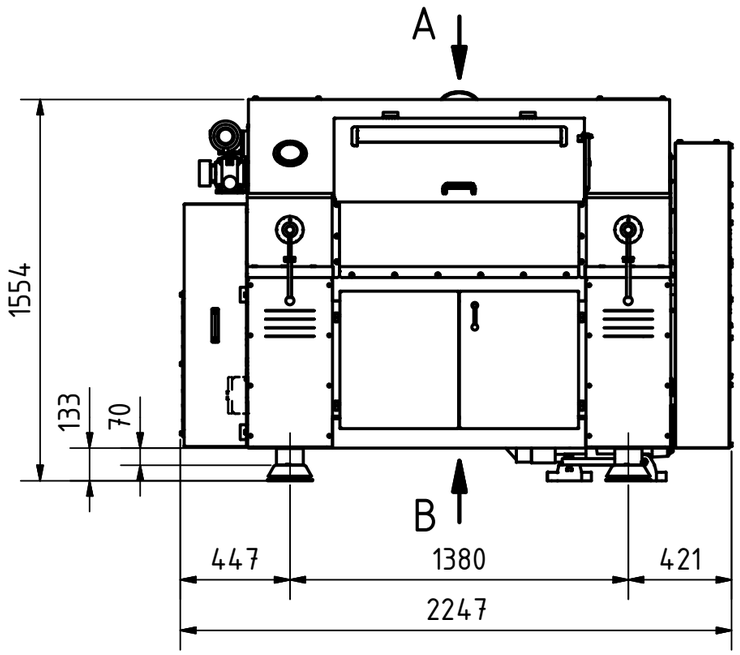

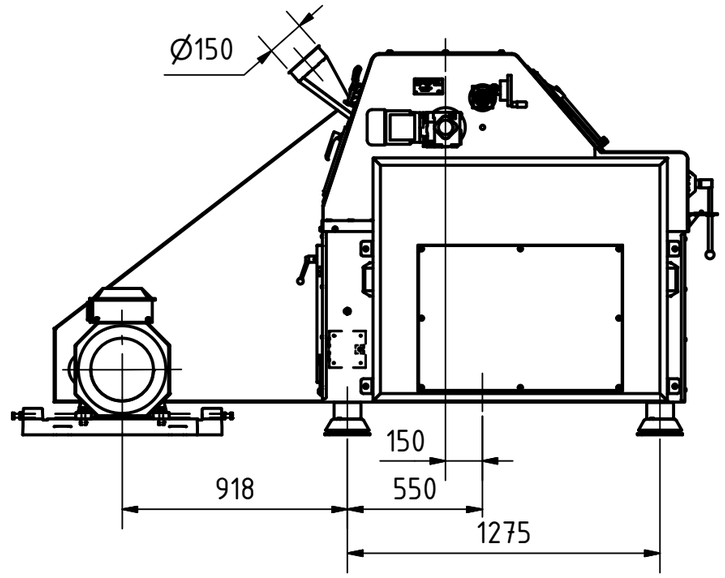

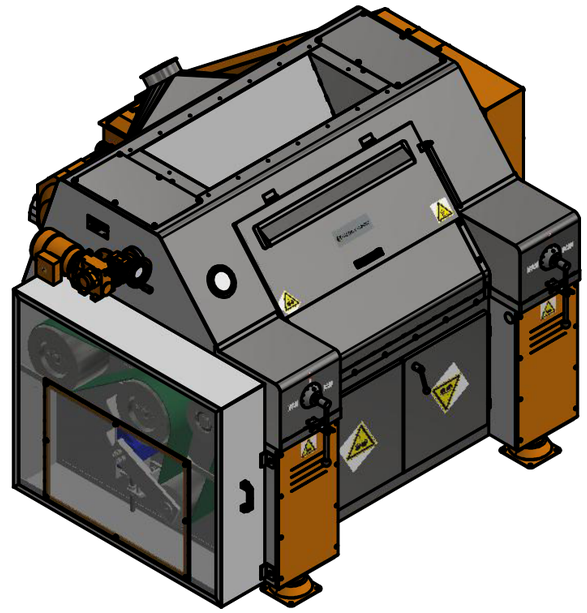

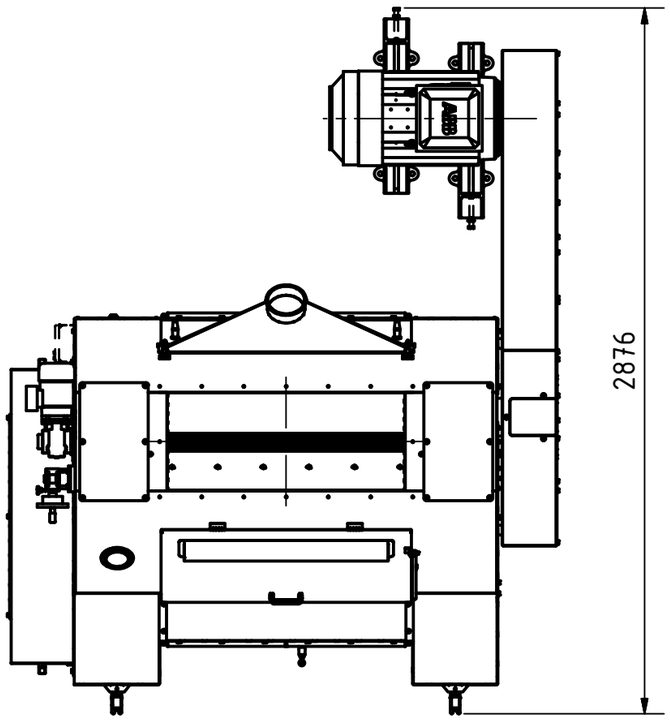

Einlauf
A (1 : 25)

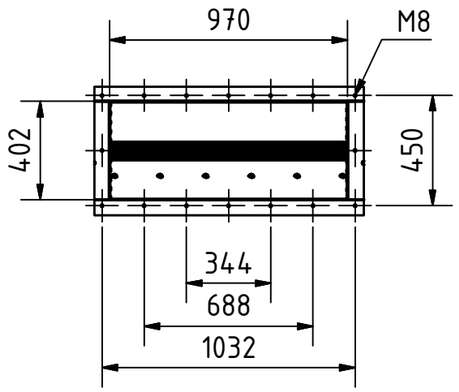

Auslauf
B (1 : 25)

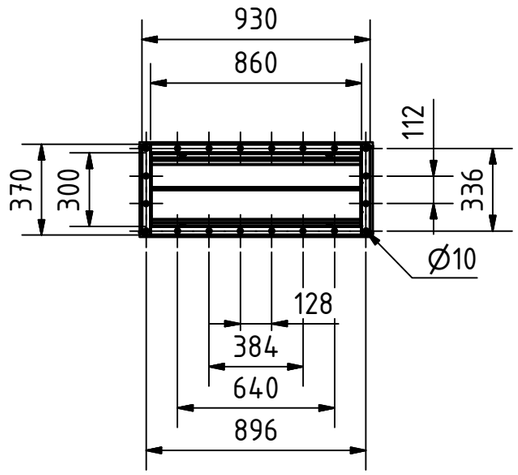

Technische Daten	
Größe	2247 x 2876 x 1554
Einlauf	970 x 400
Auslauf	860 x 300
Aspiration	Ø150
Motor	30 kW
Gewicht	5715 kg

Streckel & Schrader KG
Hinschenfelder Str. 35
22041 Hamburg Germany
Tel.:040 693 7077 Fax:040 693 53 10
www.streckelschrader.de
kontakt@streckelschrader.de

Werkstoff:
Edelstahl

	DATUM	Name
Gezeichnet	26.10.2015	Bartelmann
Kontrolliert		
Norm		

Status	Änderungen	DATUM	Name

Maßstab: 1 : 25

Halbzeug:
Gewicht: –

Benennung:
Flockenwalzenstuhl
Typ FWS 500x1000

Zeichnungs-Nr.:
013-00035c

1

A3